G-4 տիպի բնական գազի կենցաղային հաշվիչի տեղադրման հանգույցի

ՏԵԽՆԻԿԱԿԱՆ ՀԱՏԿՈՐՈՇՈՒՄ

1. Նշանակությունը	1.1	Բնական գազի կենցաղային հաշվիչի արկղը և միացնող հանգույցը (այսուհետ Հանգույց) նախատեսված է հաշվիչով համալրված չափիչ սարքերի համար՝ մթնոլորտային տեղումներից, արտաքին միջամտություններից պաշտպանելու, գազի լրացուցիչ մաքրման և գազի հոսքը բացելու ու փակելու նպատակով:
2. Հանգույցին ներկայացվող հիմնական պահանջները	2.1	Հանգույցը պետք է բաղկացած լինի պաշտպանիչ արկղից և միացնող տարրերից:
3. Հանգույցին ներկայացվող տեխնիկական պահանջները	3.1	Հանգույցը պետք է պատրաստված լինի համապատասխան հետևյալ տեխնիկական պահանջներին ու ներկայացված գծագրերին: Արտադրողի կողմից ներկայացված Հանգույցի արտադրության Տեխնիկական պայմանները պետք է հաստատված լինեն ՀՀ օրենքով սահմանված կարգով:

հ/հ	Պարամետրի անվանումը	Պարամետրը
3.1	Արկղ	
3.1.1	Արղի վերին նիստի (երեսակի) վրա անցքերի միջառանցքային հեռավորությունը, մմ	110
3.1.2	Արղի վերին նիստի (երեսակի) վրա անցքերի տրամագիծը, մմ	21
3.1.3	Արկղի եզրաչափքերը ոչ ավել, մմ - բարձրությունը - լայնությունը - խորությունը	 278 245 185
3.1.4	Արկղի նյութը	համաձայն 4.2 կետի
3.1.5	Արկղի դռնակ	
	Չափսերը, մմ	հաշվիչը արկղում ազատ հավաքակցելու (տեղադրելու) հնարավորություն
	Դիտապատուհանի չափսերը, ոչ պակաս, մմ	110 x 103
	Դիտապատուհանի նյութը	թափանցիկ անդրամանուշակագույն ճառագայթներին կայուն, ժամանակի

		ընթացքում չմքացող նյութ, հարվածադիմացկուն
	Կիպությունը	առանց ճեղքերի
3.1.6	Արկղի կոշտություն	համաձայն 4.3 կետի
3.1.7	Պոլիէթիլենե փռաններ	համաձայն 4.6 կետի
3.1.8	«ՀայՌուսգազարդ» ՓԲԸ լոգոտիպը	համաձայն 6.1 կետի
3.1.9	Արկղի գույնը	դեղին
3.1.10	Ամրացման անցքեր, 3 հատ, մմ	5.5
3.1.11	Դատարկման անցքեր, 2 հատ, մմ	5
3.1.12	Կապարակնքման անցքեր, մմ	2
3.1.13	Որակը	համաձայն 4.10 կետի
3.2	**Միացման հանգույց**	
3.2.1	Արույրե գնդաձև փական, արտաքին և ներքին պարուրակով, կարճ բռնակով	3/4˝, ըստ ԳՕՍՏ
3.2.2	11/4˝ երքին և 3/4˝ արտաքին պարուրակով հատուկ ագուցամանեկ	ըստ գծագրի
3.2.3	Պարուրակի որակը	ազատ պտտում, ըստ ԳՕՍՏ 6357-73
3.2.4	Պարոնիտե 11/4˝ միջադիր	2 հատ
3.2.5	Գնդաձև փականի կապարակնքման տուփ	ըստ գծագրի, համաձայն 4.12 կետի
3.2.6	Գազի զտիչ	ըստ գծագրի

4. Հանգույցին ներկայացվող մեխանիկական պահանջները

4.1 Արկղի արտաքին տեսքը պետք է համապատասխանի հավաքման գծագրին, իսկ եզրաչափքերը համաձայն աղյուսակի կետ 1-ի պարամետրերին:

4.2 Արկղի նյութը՝ հարվածադիմացկուն անդրամանուշակագույն ճառագայթների, ինչպես նաև դրական և բացասական ջերմաստիճանների տատանումների նկատմամբ կայուն պոլիմեր:

4.3 Արկղի կառուցվածքը պետք է լինի կոշտ և թույլ չտա շեղումներ անկյունագծով:

4.4 Արկղի դռնակը պետք է կիպ հարի իրանին, բացառելով մթնոլորտային տեղումների թափանցումը արկղի մեջ և ունենա արկղի հետ կապարակնքման անցք (անցքեր):

4.5 Արկղի դռնակը կարող է ամրանալ իրանին, ինչպես ծղնու միջոցով, այնպել էլ այլ հուսալի եղանակով:

4.6 Խոնավության ներթափանցումը բացառելու նպատակով իրանի մուտքային ու ելքային խողովակաուտերի միջև անհրաժեշտ կիպություն ապահովելու համար արկղի վերին նիստի անցքերում տեղադրվում են պոլիմերային նյութերից վռաններ:

4.7 Արկղի դռնակի վրա պետք է լինի դիտապատուհան, ներսից հուսալիորեն ամրացված, համաձայն 3.1.5 կետի:

4.8 Արկղի հետի պատին պետք է լինեն անցքեր՝ ամրացման համար, իսկ հատակին՝ ջրահեռացման անցքեր:

4.9 Մուտքային և ելքային խողովակաուտերի և հաշվիչների բկանցքների միացումը իրականացվում է ազուցամանեկների միջոցով, իսկ կիպությունը ապահովվում է պարոնիտե կամ յուղաբենզինակայուն ռետինից:

4.10 Մատուցվող գազի լրացուցիչ մաքրման համար հանգույցը պետք է ներառի դյուրահան զտիչ, ցանցը ըստ ԳՕUS 6613 բջջի չափը ոչ ավել 0.5մմ-ից, մետաղալարի տրամագիծը՝ 0.22մմ:

4.11 Հանգույցի հատուկ ազուցամանեկը ներկվում է դեղին գույնով, որակը ըստ ԳՕUS 9.301-86:

4.12 Գնդաձև փականի կապարակնքման տուփը (Տուփ) պետք է պատրաստված լինի հարվածադիմացկուն անդրամանուշակագույն ճառագայթների, ինչպես նաև դրական և բացասական ջերմաստիճանների տատանումների նկատմամբ կայուն պոլիմերից: Տուփը բաղկացած է երկու կիսաիրաններից, որոնք ունեն կապարակնքման թվով երկու, 2մմ տրամագծով անցքեր: Տուփի ճակատային մասերից մեկի վրա պետք է լինի 3/4˝ պողպատե խողովակի համար նախատեսված անցք, իսկ մյուս կողմի վրա 21մմ տրամագծով անցք՝ նախատեսված մետաղյա ծալքավոր ճկախողովակի համար: Տուփի գույնը՝ դեղին:

5.Լրակազմությունը

5.1 Մատակարարման լրակազմը պետք է ընդգրկի՝

- հավաքված արկղ - 1 հատ,
- գնդաձև փական 3/4” - 1 հատ,
- գնդաձև փականի կապարակնքման տուփ - 1 հատ,
- հատուկ ազուցամանեկ 11/4” - 2 հատ,

		- զտիչ - 1 հատ, - պարոնիտե կամ յուղաբենզակայուն ռետինից միջադիրներ, 3 մմ հաստությամբ- 2 հատ, - պտուտակ (шуруп) - 3 հատ, - տափօղակ - 3 հատ, - խցաբութակ (дюбель) - 3 հատ:
6.Պիտակավորումը	6.1	Դռնակի ստորին մասում ամրացվում է «ՀայՌուսգազարդ» ՓԲԸ լոգոտիպը 90մմx110մմ չափով :
	6.2	Դռնակի ետնի մասում կատարվում է մակնիշավորում, որը պետք է ներառի՝ - պատրաստողի անվանումը, - արտադրատեսակի պայմանական նշանը, - պատրաստման տարեթիվը, - գործարանային համարը:
	6.3	Պիտակավորման եղանակը պետք է ապահովի մակնշման պահպանությունը ծառայության ողջ ժամկետի ընթացքում:
7. Փաթեթավորում	7.1	Արկղի և միացնող հանգույցների անվտանգ տեղափախումը և պահեստավորումը ապահովող փաթեթավորում:
	7.2	Հանգույցի միացման դետալները տեղադրվում են պոլիէթիլենային փաթեթում և դրվում արկղի մեջ:
8. Երաշխիքը	8.1	Հանգույցի երաշխիքային ժամկետը 12 ամիս է պատրաստող գործարանից առաքման օրվանից
9. Ծառայության ժամկետը	9.1	Ոչ պակաս 20 տարի
10. Մատակարարման ժամանակացույցը.		Նախատեսված ծավալների մատակարարումը՝ թվով ___________ հատ, իրականացվում է հավասարաչափ 201_թ. _____ - ____ ամիսների ընթացքում:

Բնական գազի կենցաղային հաշվիչի տեղադրման հանգույցի արկղ

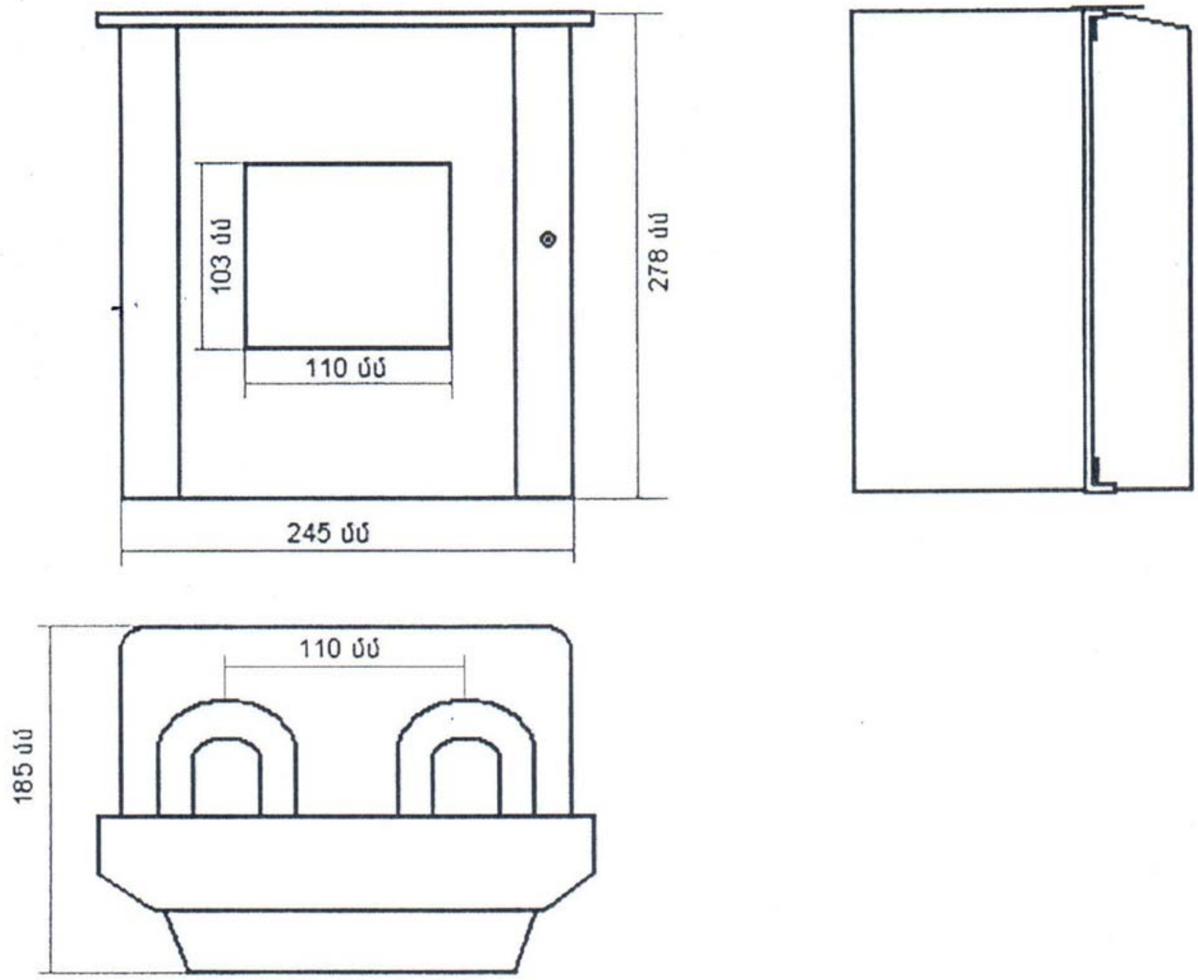

Գնդաձև փականի կապարակնքման տուփ

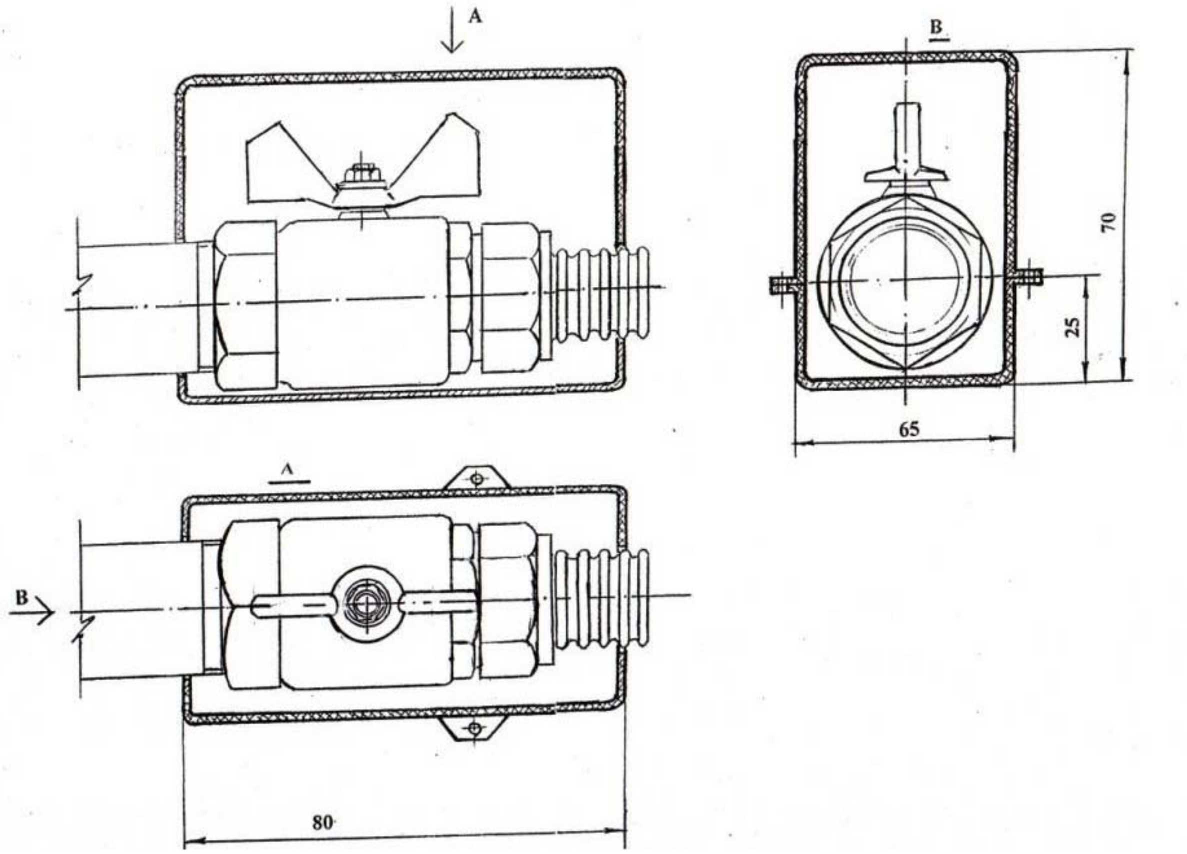

11/4՛ներքին և 3/4՛արտաքին պարուրակով հատուկ ագուցամանեկ

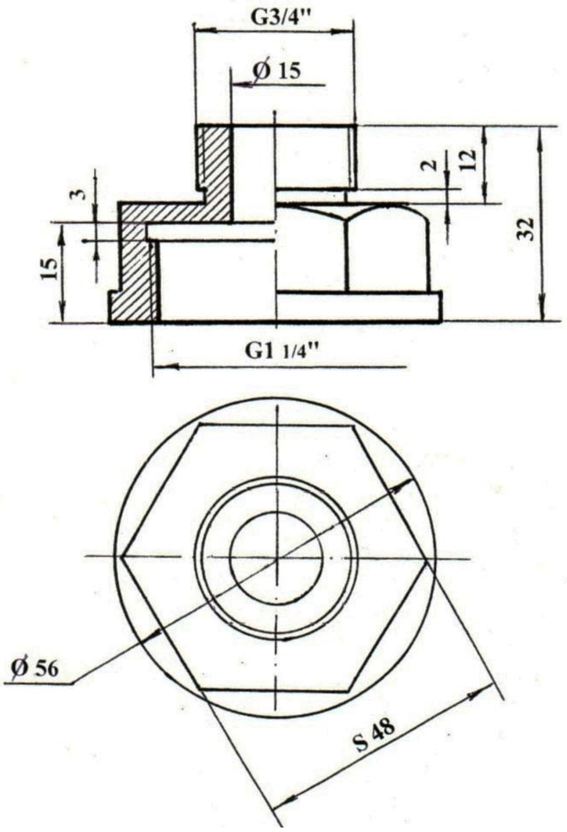
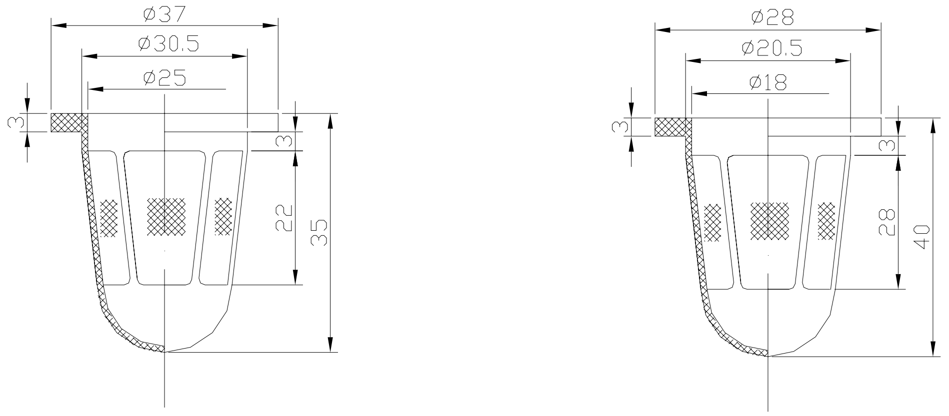
Զտիչ՝ I-ին կամ II-րդ տիպաչափի